SantaLuzia®

GUÍA DE INSTALACIÓN

PANELES DE PARED

Dirección : 555 Heriberto Effting
Santa Luzia Braço do Norte / SC - Brasil
Código Postal: 88750-000
Contáctanos: +55 (48) 3651-1363
Customersupport@santaluziamouldings.com

Index

Installation guide 3
1. Equipo necesaio: 3
1.1. Precauciones Importantes: 3
1.2. Aplicación en la pared: 3
2. Productos 4
2.1. Listones y Filetes 4
2.2. Panel de pared de listón 55 y 105 5
2.3. WAVES 7
2.4. GIZE 8
2.5. UBA 9
2.6. Colección Nero 10
2.7. Lambril 11
2.8. SENSE 12
3. Tabla de dibujo técnico 13
4. 45° Union: 15
5. Aplicación de techo: 15
6. Información importante para el consumidor. 15

BRASIL EPD®
consulte otros productos en:
www.industriasantaluzia.com.br/es

Dirección : 555 Heriberto Effting
Santa Luzia Braço do Norte / SC - Brasil
Código Postal: 88750-000
Contáctamos: +55 (48) 3651-1363
Customersupport@santaluziamouldings.com

Installation guide

1. Equipo necesaio:

- Equipo de protección (gafas, tapones de oído);
- Medidor de nivel, metro o cinta métrica y lápiz para marcar;
- Sierra de inglete, de preferencia eléctrica;
- Adhesivo de Gran resistencia;
- Masilla o Sellador;
- Súper pegamento instantáneo;
- Paño de limpieza;
- Cinta de doble cara.

1.1. Precauciones Importantes:

1) No instalar en lugares con luz solar directa y/o al aire libre;
2) No instalar sobre ningún tipo de escombros y/o suciedad en la pared donde se aplicará el producto;
3) No instalar sobre superficies húmedas, con grumos o inestables;
4) Aplicar por lo menos una capa de tinta en la superficie donde se aplicará el producto;
5) Para la instalación en techo utilizar fijaciones mecánicas (pasadores o similares), además de Adhesivo de Gran Resistencia y Cinta Doble Cara;
6) Se recomienda encarecidamente que todos los productos se inspeccionen visualmente al abrir el embalaje;
7) **¡PRODUCTO INSTALADO ES CONSIDERADO PRODUCTO ACEPTADO!**

1.2. Aplicación en la pared:

a. Después de limpiar la superficie donde se aplicará la barra, utilizar un nivel para marcar el lugar donde se aplicará el primer listón y trazar una línea recta para asegurar que esté en la posición deseada;

b. Si es necesario empalmar las barras, utilizar Súper Pegamento Instantáneo o similar para minimizar posibles grietas;

c. Limpiar la parte posterior de la barra, eliminando posibles residuos y rebabas del corte;

Dirección : 555 Heriberto Effting
Santa Luzia Braço do Norte / SC - Brasil
Código Postal: 88750-000
Contáctamos: +55 (48) 3651-1363
Customersupport@santaluziamouldings.com

2. Productos

2.1. Listones y Filetes

- Dibujo técnico véase el punto 3 Tabla de dibujos técnicos

a) Aplicar pedazos de Cinta de Doble Cara de entre 3 y 5cm de largo, con una distancia de no más de 40cm de distancia. Ver figura 01;
b) En la parte posterior de la barra que estará en contacto con la pared, aplicar líneas de Adhesivo de gran resistencia entre las roturas de la cinta de doble cara. Ver figura 2 a continuación;

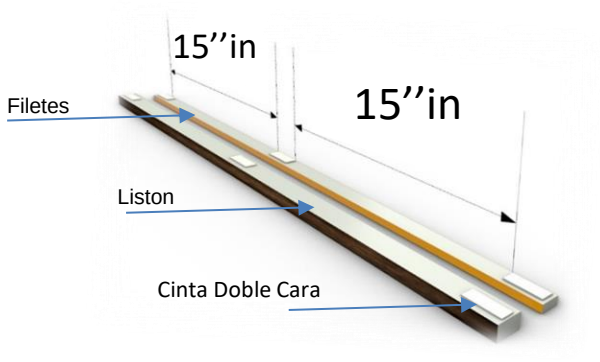

figura 1

figura 1

c) Después, colocar la barra en la posición de instalación, encajando una dentro de la otra, presionándola contra la pared, ver Figura 03. Para un resultado más eficiente, mantener presionado por unos 30 segundos. Hay la opción de intercalar Listón y Filete. O si se prefiere, es posible aplicar el listón dejando el fondo del color según su preferencia. Ver Figura 4;
Se recomienda utilizar uno de los listones para crear un modelo para que las barras queden a la misma distancia entre sí;

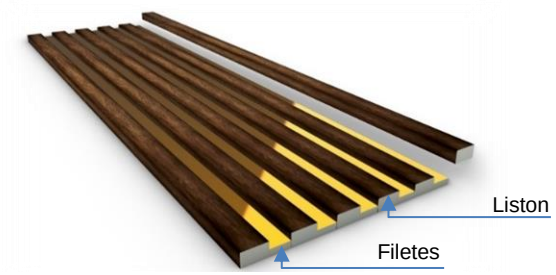

figura 3

figura 4

BRASIL EPD®
consulte otros productos en:
www.industriasantaluzia.com.br/es

Dirección : 555 Heriberto Effting
Santa Luzia Braço do Norte / SC - Brasil
Código Postal: 88750-000
Contáctamos: +55 (48) 3651-1363
Customersupport@santaluziamouldings.com

2.2. Panel de pared de listón 55 y 105

a. Aplicar pedazos de Cinta de Doble Cara de entre 3 y 5cm de largo, espaciados a no más de 40cm de distancia. Comenzar aplicando la Cinta de Doble Cara en los extremos de las barras y una más en cada extremo. Ver figura ilustrativa 05, 06 a continuación;

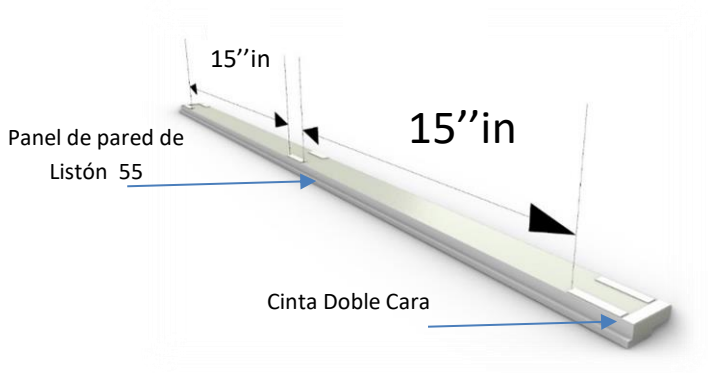

figura 2

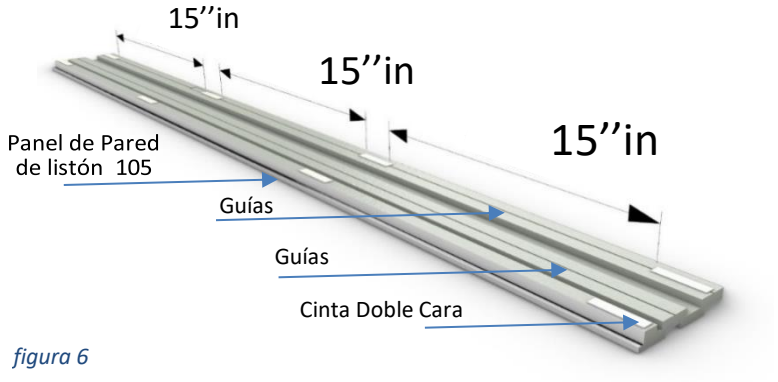

figura 6

b. Aplicar adhesivo resistente en la parte posterior de la barra que estará en contacto con la pared;

Panel de Pared listón 55: Aplicar líneas continuas y sinuosas de adhesivo resistente a lo largo de las barras. Ver figura ilustrativa 7;

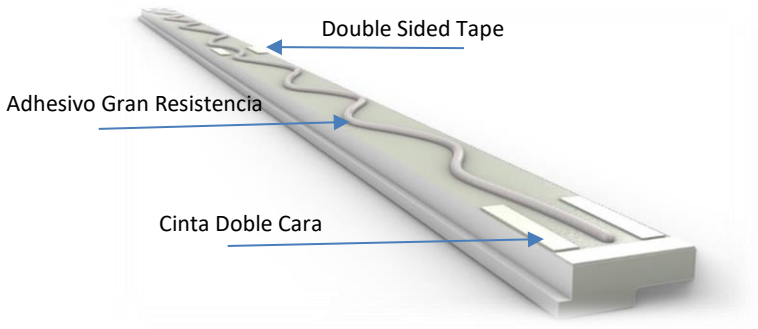

figura 7

Dirección : 555 Heriberto Effting
Santa Luzia Braço do Norte / SC - Brasil
Código Postal: 88750-000
Contáctamos: +55 (48) 3651-1363
Customersupport@santaluziamouldings.com

Panel de Pared listón 105: Aplicar líneas continuas de adhesivo de gran resistencia a las guías a lo largo del perfil, luego aplicar otra tira entre las roturas de la cinta de doble cara, ver la ilustración de la figura 8;

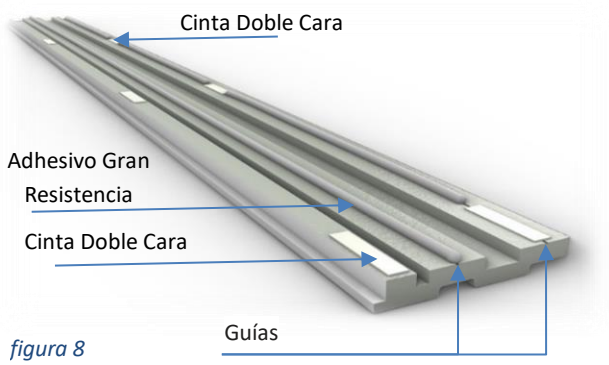

figura 8

- Ahora, coloque el tablero en la posición de instalación, encajando uno dentro del otro, y presiónelo contra la pared, ver la ilustración figura 9. Para un resultado más eficiente, manténgalo presionado durante unos 30 segundos;

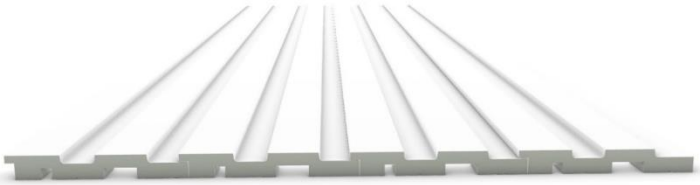

figura 9

a. Si se requiere un acabado superior o lateral, utilice la Moldura de acabado, figura10.

***Etapa A**: Prepare el perfil según sus requisitos de longitude;*

***Etapa B**: Aplicar líneas continuas de Súper Pegamento Resistente en el área de la barra que estará en contacto con la pared;*

***Etapa C**: Después, colocar la barra en la posición de instalación deseada y presionarla contra la superficie. Para un resultado más eficiente, mantener presionado durante unos 30.*

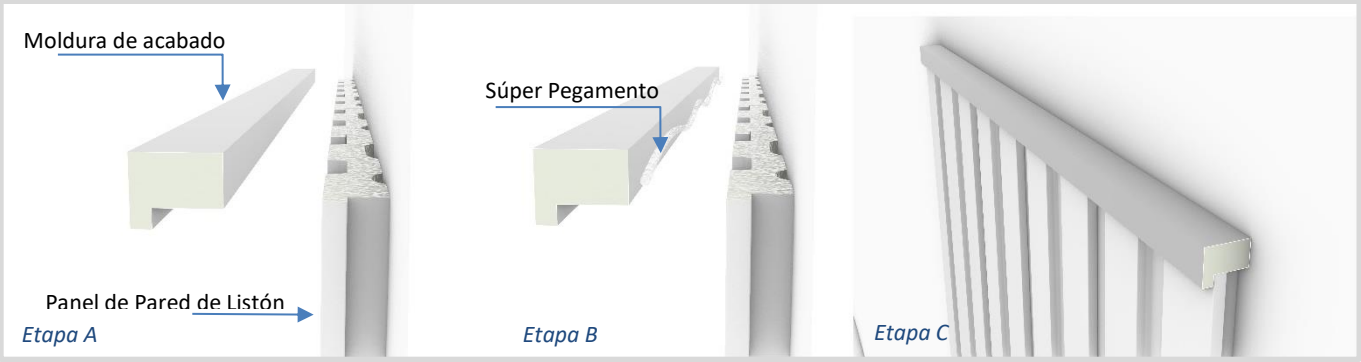

Figura 10

BRASIL EPD®
consulte otros productos en:
www.industriasantaluzia.com.br/es

Dirección : 555 Heriberto Effting
Santa Luzia Braço do Norte / SC - Brasil
Código Postal: 88750-000
Contáctamos: +55 (48) 3651-1363
Customersupport@santaluziamouldings.com

2.3. WAVES

- Dibujo técnico véase el punto 3 Tabla de dibujos técnicos;

a. Aplicar pedazos de cinta de doble cara de entre 3 y 5cm de largo, con una separación de no más de 40cm de distancia. Comenzar aplicando la Cinta de Doble Cara en los extremos de la barra y una más en cada extremo. Ver Figura 11. Aplicar dos líneas de adhesivo de gran resistencia, continuar a lo largo de la barra siguiendo sus guías en la parte posterior de la barra. Consultar la ilustración figura 13;

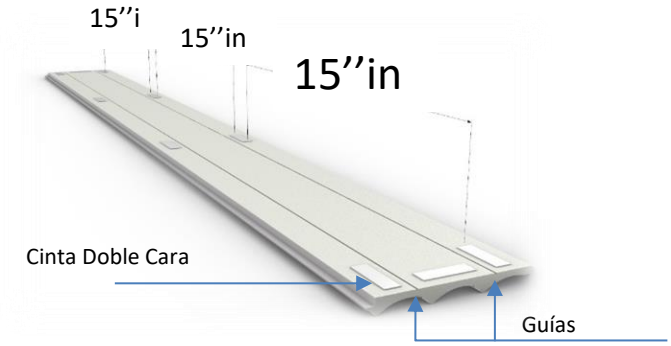

figura 11

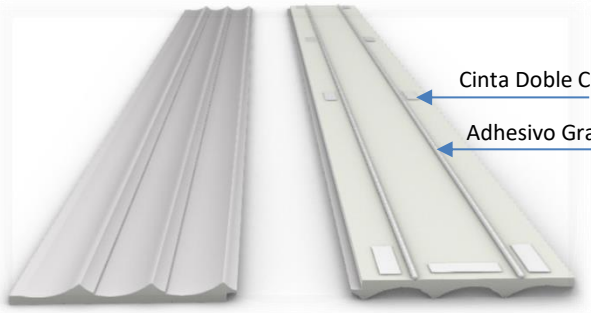

figura 12

Figura 13

b. Ahora colocar la barra en la posición de instalación, encajando una dentro de la otra, y presionarla contra la pared, ver ilustración figura 14. Para un resultado más eficiente, presionar durante 30 segundos;

c. También es posible fijar la barra con pasadores o tornillos a sus los lados, para garantizar una fijación más eficaz. El pasador o tornillo se debe aplicar en los extremos donde quedará superpuesto por las siguientes barras, terminando así la zona perforada;

Figura 14

d. Si se requiere un acabado superior o lateral, utilizar la Moldura de acabado de panel.

***Etapa A**: Prepare el perfil según sus requisitos de longitude;*

***Etapa B**: Aplicar líneas continuas de Súper Pegamento Resistente en el área de la barra que estará en contacto con la pared;*

***Etapa C**: Después, colocar la barra en la posición de instalación deseada y presionarla contra la superficie. Para un resultado más eficiente, mantener presionado durante unos 30.*

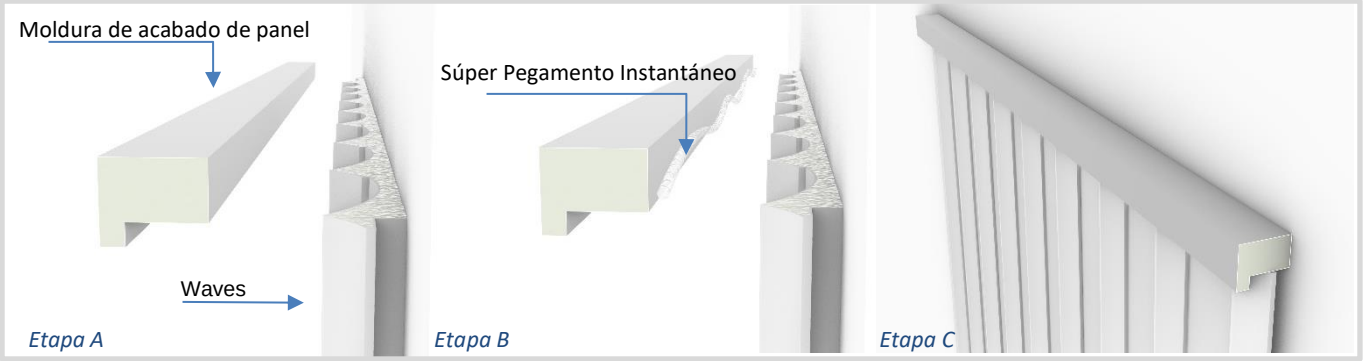

figura 15

BRASIL EPD®
consulte otros productos en:
www.industriasantaluzia.com.br/es

Dirección : 555 Heriberto Effting
Santa Luzia Braço do Norte / SC - Brasil
Código Postal: 88750-000
Contáctamos: +55 (48) 3651-1363
Customersupport@santaluziamouldings.com

2.4. GIZE

- Dibujo técnico véase el punto 3 Tabla de dibujos técnicos;

a. Aplicar pedazos de cinta de doble cara de entre 3 e 5cm de largo, con una separación no superior a 40cm de distancia. Comenzar aplicando la Cinta de Doble Cara en las zonas donde no se encuentran las guías de la barra y una más en cada extremo. Ver ilustración figura 16;
b. Aplicar dos líneas de adhesivo de gran resistencia, continuar a lo largo de la barra siguiendo sus guías en la parte posterior de la barra, consultar la ilustración figura 17;

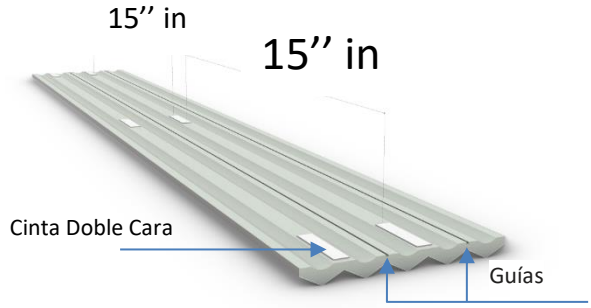

figura 16

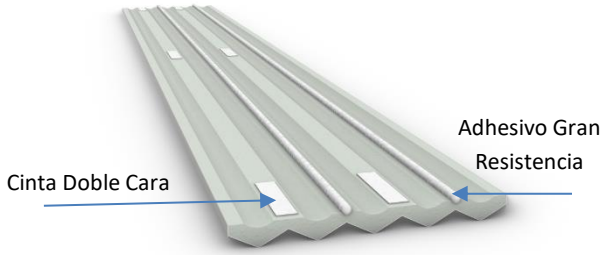

figura 17

c. Ahora colocar la barra en la posición de instalación, encajando una dentro de la otra, y presionarla contra la pared, ver ilustración figura 18. Para un resultado más eficiente, presionar durante 30 segundos;

figura 18

d. Si se requiere un acabado superior o lateral, utilizar la moldura de tapa de panel. presionado durante unos 30 segundos.

***Etapa A**: Prepare el perfil según sus requisitos de longitude;*

***Etapa B**: Aplicar líneas continuas de Súper Pegamento Resistente en el área de la barra que estará en contacto con la pared;*

***Etapa C**: Después, colocar la barra en la posición de instalación deseada y presionarla contra la superficie. Para un resultado más eficiente, mantener presionado durante unos 30.*

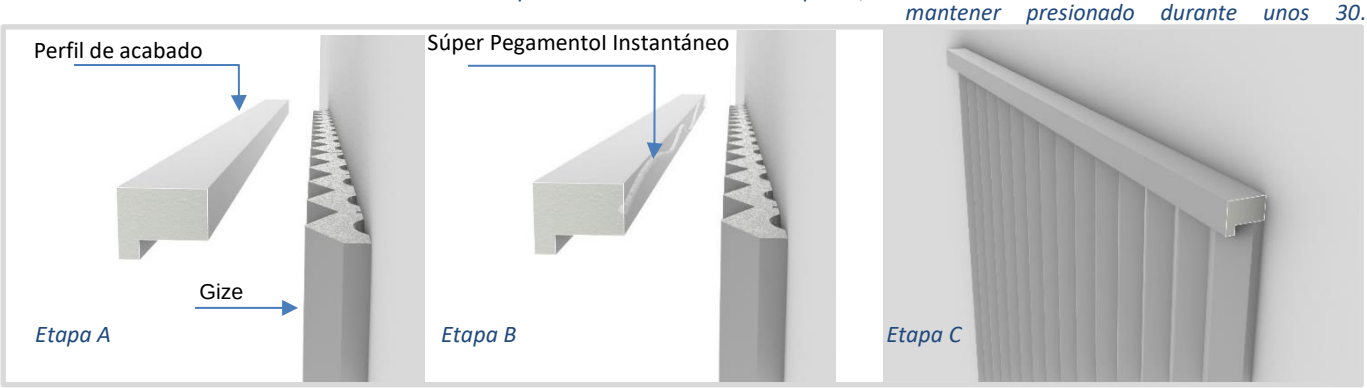

figura 19

BRASIL EPD®
consulte otros productos en:
www.industriasantaluzia.com.br/es

Dirección : 555 Heriberto Effting
Santa Luzia Braço do Norte / SC - Brasil
Código Postal: 88750-000
Contáctamos: +55 (48) 3651-1363
Customersupport@santaluziamouldings.com

2.5. UBA

- Dibujo técnico véase el punto 3 Tabla de dibujos técnicos;

a. Aplicar trozos de cinta de doble cara de entre 3 y 5cm de largo, con una separación de no más de 40cm. Comenzar a aplicar la Cinta de Doble Cara en los lados de la barra al lado de la guía, ver ilustración figura 20;
b. Aplicar dos líneas continuas de adhesivo de gran resistencia a lo largo de la barra siguiendo sus guías en la parte posterior de la barra, consultar la ilustración figura 21;

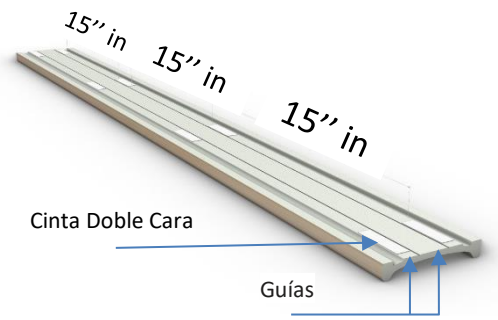

figura 20

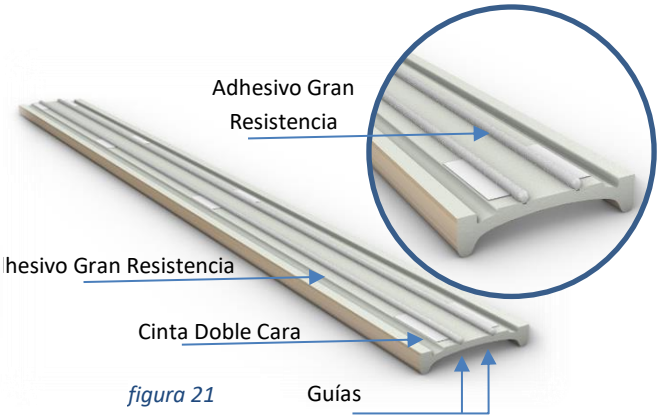

figura 21

c. Ahora colocar las barras en la posición de instalación, encajando una en la otra, y presionarlas contra la pared, ver ilustración figura 22. Para un resultado más eficiente, presionar durante 30 segundos;

figura 22

d. Si se requiere un acabado superior o lateral, utilizar la moldura de acabado del panel.

***Etapa A**: Prepare el perfil según sus requisitos de longitude;*

***Etapa B**: Aplicar líneas continuas de Súper Pegamento Resistente en el área de la barra que estará en contacto con la pared;*

***Etapa C**: Después, colocar la barra en la posición de instalación deseada y presionarla contra la superficie. Para un resultado más eficiente, mantener presionado durante unos 30.*

figura 23

BRASIL EPD®
consulte otros productos en:
www.industriasantaluzia.com.br/es

Dirección : 555 Heriberto Effting
Santa Luzia Braço do Norte / SC - Brasil
Código Postal: 88750-000
Contáctamos: +55 (48) 3651-1363
Customersupport@santaluziamouldings.com

2.6. Colección Nero

- Dibujo técnico ver punto 3 Tabla de dibujo técnico;

a) Aplique trozos de cinta adhesiva de doble cara Santa Luzia de entre 3 y 4 cm de largo, separados no más de 40cm entre ellos. Comience a aplicar la Cinta Doble Cara Santa Luzia en los laterales del perfil junto a la guía/rastrillo, ver ilustración 24.

b) Aplique dos líneas continuas de Santa Luzia Adhesivo Gran Resistencia a lo largo de la barra siguiendo sus guías / ranuras en la parte posterior del perfil, ver ilustración 25;

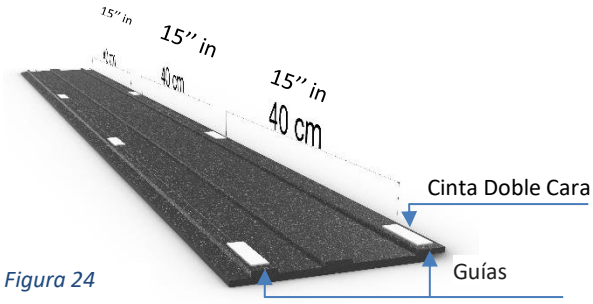

Figura 24

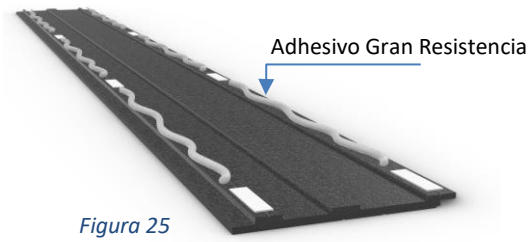

Figura 25

c) Ahora coloque la barra en la posición de instalación, encajando una con la otra y presiónela contra la pared, ver ilustración 26. Para un resultado más eficaz, presione durante 30 segundos;

d) También es posible que las barras se claven o también pueden clavarse o atornillarse a los laterales de los perfiles para garantizar una fijación más eficaz. fijación más eficaz. El pasador o tornillo debe aplicarse en los extremos, donde se solapará con las barras siguientes, así barras, terminando así la zona perforada;

Figura 26

a. Aplique una línea continua de Súper Pegamento Instantáneo en el área de la barra que estará en contacto con la pared, vea la ilustración figura 26. Ahora coloque la barra en la posición de instalación deseada y presiónela contra la superficie. Para un resultado más eficaz, presione durante 30 segundos;

b. **Disposición de los paneles:** La Colección Nero ofrece 3 barras diferentes, a partir de las cuales se pueden crear disposiciones creativas y elegantes;

c. Si se requiere acabado superior o lateral, utilice el Perfil de Acabado de la Colección Nero, Figura 27.

***Etapa A**: Prepare el perfil según sus requisitos de longitude;*

***Etapa B**: Aplicar líneas continuas de Súper Pegamento Resistente en el área de la barra que estará en contacto con la pared;*

***Etapa C**: Después, colocar la barra en la posición de instalación deseada y presionarla contra la superficie. Para un resultado más eficiente, mantener presionado durante unos 30.*

Figura 27

BRASIL EPD®
consulte otros productos en:
www.industriasantaluzia.com.br/es

Dirección : 555 Heriberto Effting
Santa Luzia Braço do Norte / SC - Brasil
Código Postal: 88750-000
Contáctamos: +55 (48) 3651-1363
Customersupport@santaluziamouldings.com

2.7. Lambril

- Dibujo técnico ver punto 3 Tabla de dibujo técnico.

a) El lambril está disponible en dos tamaños, barras de 1,20m e 2,80m.
b) Aplique trozos de Cinta Doble Cara Santa Luzia de entre 3 y 5cm de largo, con una separación máxima de 40cm entre ellos. Comience a aplicar la Cinta Doble Cara Santa Luzia en los laterales del perfil junto a la guía/ranura, ver ilustración 28;
c) Aplique dos líneas de Santa Luzia Super Adhesivo / Ultra Adhesivo de forma continua a lo largo de la barra siguiendo sus guías /ranura en la parte posterior del perfil, ver ilustración 29;

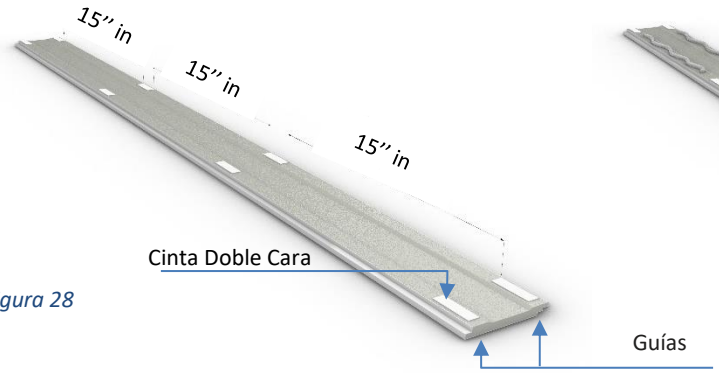

Figura 28

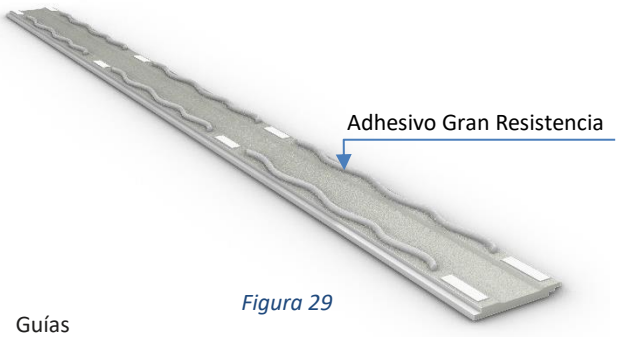

Figura 29

d) Ahora coloque la barra en la posición de instalación, encajando una con la otra y presione contra la pared, ver ilustración 30. Para un resultado más eficaz, presione durante 30 segundos;

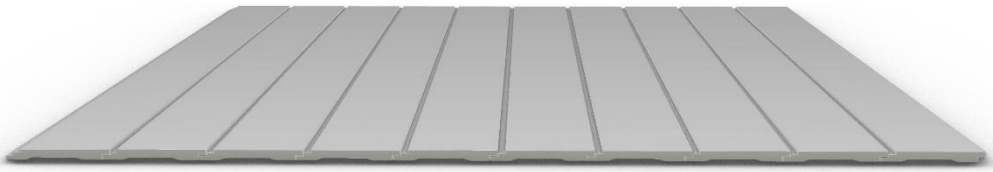
Figura 30

e) Si necesita rematar la parte superior o los laterales, utilice el Perfil de Acabado Lambril, ver ilustración 31.

***Etapa A**: Prepare el perfil según sus requisitos de longitude;*

***Etapa B**: Aplicar líneas continuas de Súper Pegamento Resistente en el área de la barra que estará en contacto con la pared;*

***Etapa C**: Después, colocar la barra en la posición de instalación deseada y presionarla contra la superficie. Para un resultado más eficiente, mantener presionado durante unos 30.*

Figura 31

BRASIL EPD®
consulte otros productos en:
www.industriasantaluzia.com.br/es
Dirección : 555 Heriberto Effting
Santa Luzia Braço do Norte / SC - Brasil
Código Postal: 88750-000
Contáctamos: +55 (48) 3651-1363
Customersupport@santaluziamouldings.com

2.8. SENSE

- Dibujo técnico véase el punto 3 Tabla de dibujos técnicos

- Instalación de LEDs

a) Si desea instalar una tira de LEDs, el perfil ofrece dos posibilidades, luz indirecta o luz directa, ver imágenes abajo;

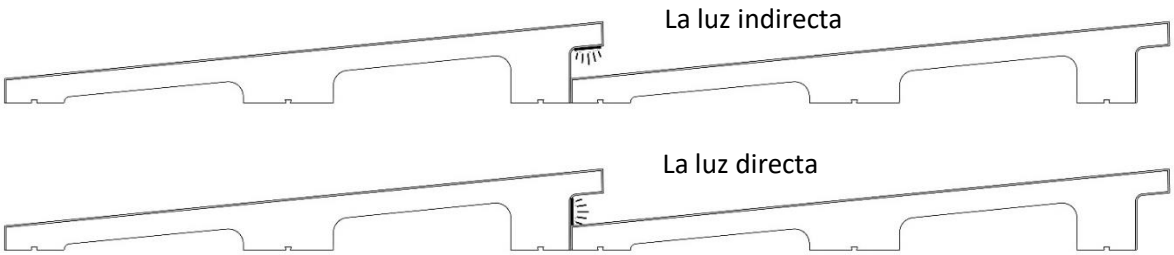

Figura 32

b) Haga un corte de 45° en la parte superior del perfil contra el observador, para que este hueco pueda alojar la instalación eléctrica instalación eléctrica, ver imagen 35;

c) Antes de fijar la barra a la pared, coloque la tira LED y deje un espacio para la instalación eléctrica, ver imagen 33;

e) Aplique trozos de cinta de doble cara Santa Luzia de 3 a 5 cm de largo, espaciados a no más de 40cm de distancia. Comience a aplicar la cinta en los laterales del perfil sobre la ver ilustración 34;.

f) Aplique 3 líneas de Adhesivo Gran Resistencia a lo largo de la barra intercaladas entre las cintas de doble cara siguiendo sus guías / ranura en la parte posterior del perfil, ver ilustración 34;.

g) Ahora coloque la barra en la posición de instalación y presiónela contra la pared, véase la ilustración 34. la pared, véase la ilustración 34. Para obtener un resultado, presione durante 30 segundos;

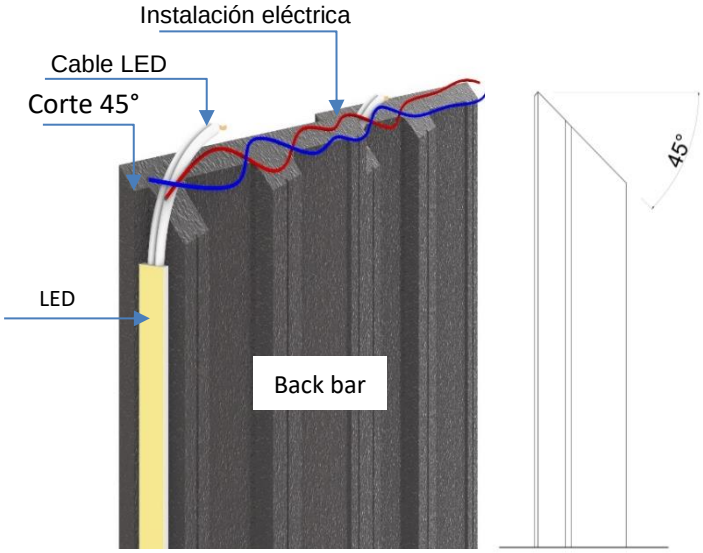

Figura 33

Lateral vista
Corte 45°

Figura 34

BRASIL EPD®
consulte otros productos en:
www.industriasantaluzia.com.br/es

Dirección : 555 Heriberto Effting
Santa Luzia Braço do Norte / SC - Brasil
Código Postal: 88750-000
Contáctamos: +55 (48) 3651-1363
Customersupport@santaluziamouldings.com

3. Tabla de dibujo técnico

PROFILE NAME	PROFILE DRAWING	MOLDURA DE TAPA DE PANEL
LISTON	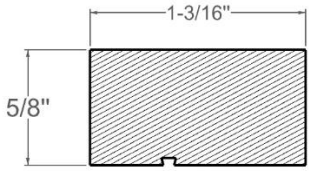	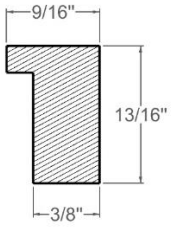
FILETES	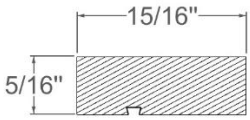	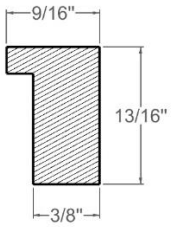
LISTONTED WALL PAINEL 55	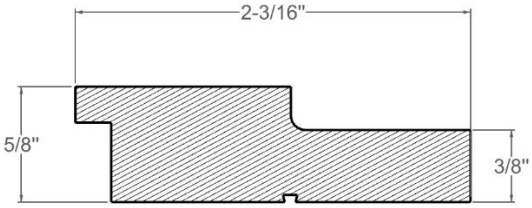	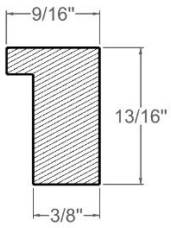
LISTONTED WALL PAINEL 105	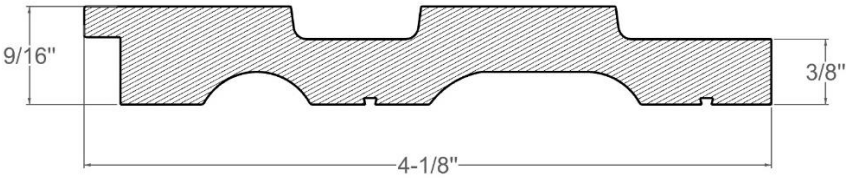	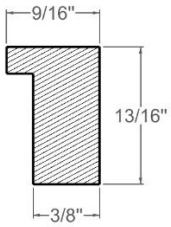
WAVES	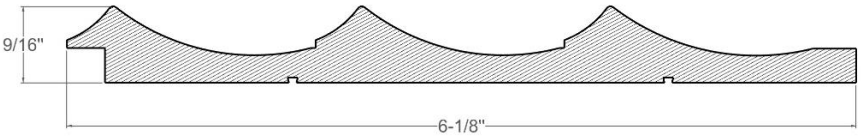	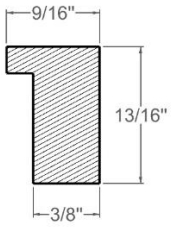
GIZÉ	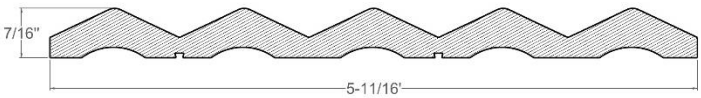	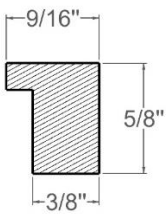

BRASIL EPD®
consulte otros productos en:
www.industriasantaluzia.com.br/es

Dirección : 555 Heriberto Effting
Santa Luzia Braço do Norte / SC - Brasil
Código Postal: 88750-000
Contáctamos: +55 (48) 3651-1363
Customersupport@santaluziamouldings.com

UBÁ	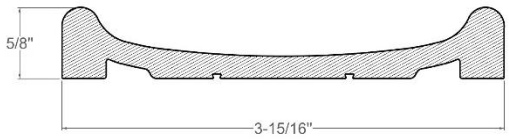	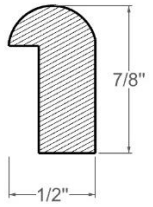
NERO LÍNEAS FINAS	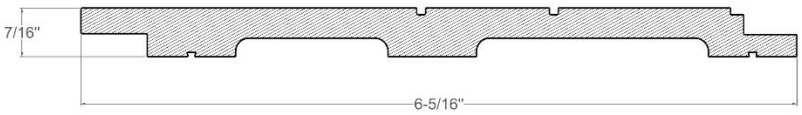	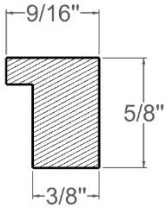
NERO LÍNEA LISA	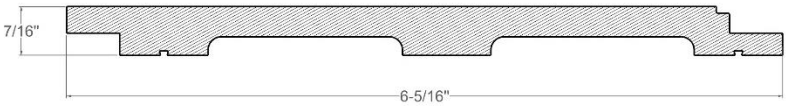	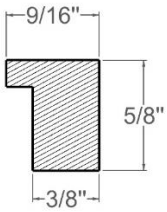
NERO LÍNEAS GRUESAS	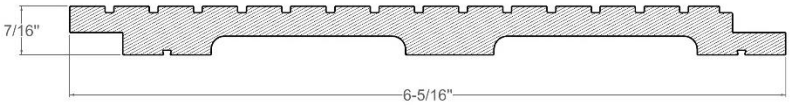	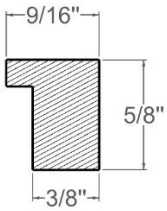
LAMBRIL	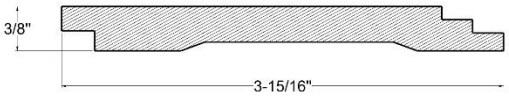	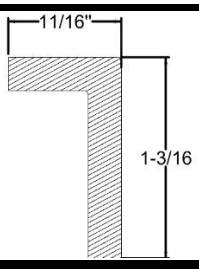
SENSE	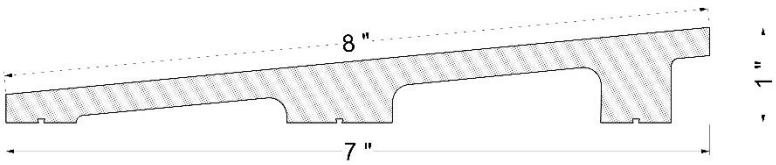	

BRASIL EPD®
consulte otros productos en:
www.industriasantaluzia.com.br/es

Dirección : 555 Heriberto Effting
Santa Luzia Braço do Norte / SC - Brasil
Código Postal: 88750-000
Contáctamos: +55 (48) 3651-1363
Customersupport@santaluziamouldings.com

4. 45° Union:

Para sitios con una altura de más de 2,80mts, por ejemplo, que requerirán una junta a tope entre las barras. Evitar el corte recto y utilizar el corte de 45° para reducir la apariencia de la junta entre las barras. Al realizar el corte de 45°, hacerlo en dirección opuesta al observador. Esto reducirá la percepción de una unión entre las barras.

5. Aplicación de techo:

Utilizar sujetadores mecánicos, como un pasador/tornillo, además de cinta de doble cara y adhesivo de gran resistencia; consultar el método de aplicación en la pared mencionado anteriormente.

6. Información importante para el consumidor.

¡EL PRODUCTO INSTALADO SE CONSIDERA PRODUCTO ACEPTADO!

La empresa Santa Luzia no se hace responsable de la instalación del producto.

La empresa Santa Luzia se reserva el derecho de realizar actualizaciones y/o cambios a este documento sin previo aviso.

Para garantizar la calidad de los productos Santa Luzia, es importante seguir las recomendaciones realizadas en los manuales, que se encuentran en el embalaje del producto y en nuestra página web (www.industriasantaluzia.com.br).

La empresa Santa Luzia no cuenta con instaladores contratados, acreditados o autorizados de ningún modo. Por lo tanto, no se responsabiliza de la prestación de los servicios de instalación, los cuales son responsabilidad exclusiva de los profesionales contratados.

Por esta razón, Santa Luzia no autoriza el uso de su imagen, nombre o cualquier forma de uso de su propiedad intangible, de ninguna manera, para ofrecer servicios por parte de instaladores independientes.

Cualquier duda por favor contáctenos por correo electrónico (customersupport@santaluziamouldings.com).

Dirección : 555 Heriberto Effting
Santa Luzia Braço do Norte / SC - Brasil
Código Postal: 88750-000
Contáctamos: +55 (48) 3651-1363
Customersupport@santaluziamouldings.com